自動灌水システム模式図　1/20

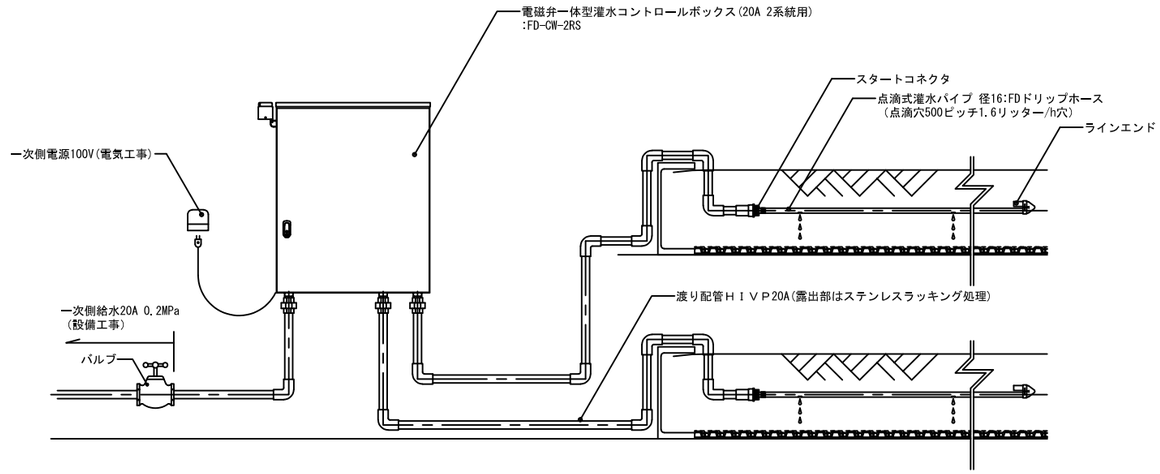

灌水フロー図

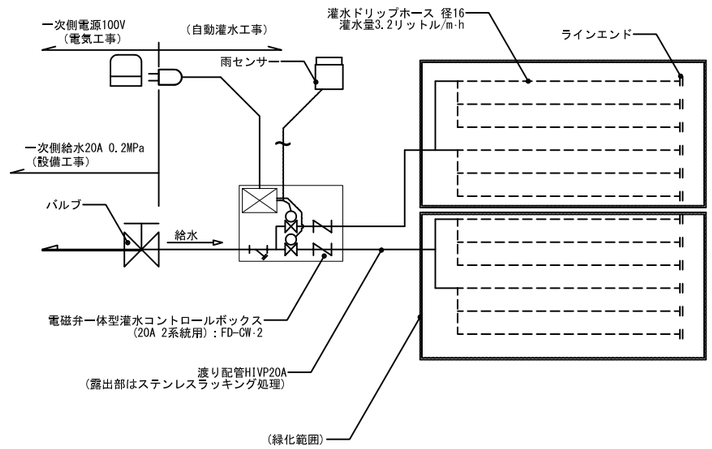

凡例

記号	記号	工事区分
	電磁弁一体型灌水コントロールボックス (20A 2系統用)：FD-CW-2	自動灌水工事
	(雨センサー：FD-RS) 降雨6mm以上で灌水を停止	自動灌水工事
	信号線	自動灌水工事
	灌水ドリップホース 径16 灌水量3.2リットル/m·h	自動灌水工事
	ラインエンド	自動灌水工事
	渡り配管HIVP20A (露出部はステンレスラッキング処理)	自動灌水工事
	一次側給水20A	衛生設備工事
	バルブ	
	一次側電源100V	電気工事

灌水コントロールボックス詳細　1/20 1/10

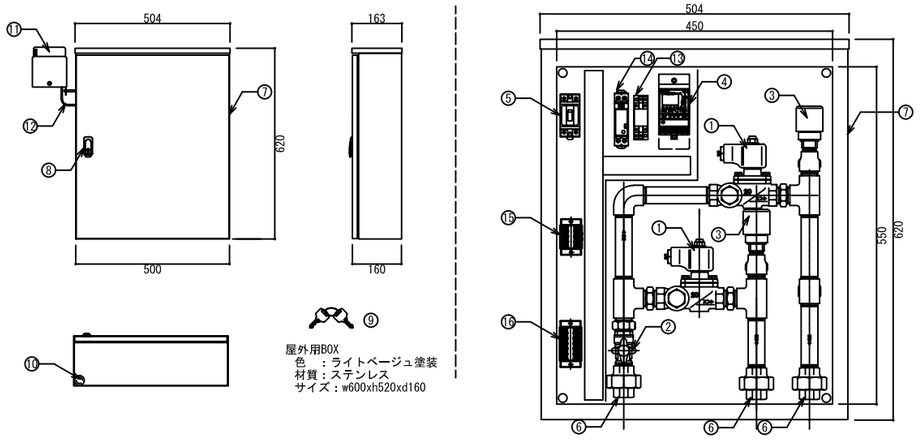

番号	品　名
①	ストレーナー付電磁弁
②	ボールバルブ　逆止弁付
③	吸気弁
④	タイムスイッチ
⑤	漏電ブレーカー
⑥	ユニオン（ステンレス製）
⑦	ステンレスボックス
⑧	小型平面ハンドル
⑨	キー(附属)
⑩	水抜き孔栓 径32(取付穴径20)
⑪	雨センサー
⑫	信号線
⑬	リレースイッチ
⑭	パワーサプライ
⑮	端子台　4P
⑯	端子台　6P

タイムスイッチ（年間デジタル2回路型）

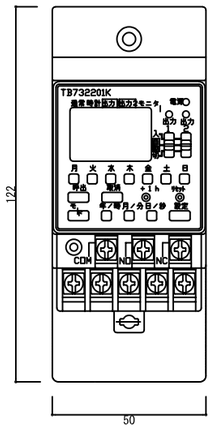

	駆動方式	電子式
	停電補償	10年間(リチウム電池)
設定	最小単位	1分
設定	最小時間設定	1分
設定	プログラム数	15プログラム
設定	プログラム設定事項	開始日、終了日、入時刻、切時刻を設定して1プログラム

※停電中はヒーター及び電磁弁は作動しません。

灌水ドリップホース詳細

灌水ドリップホース全体図

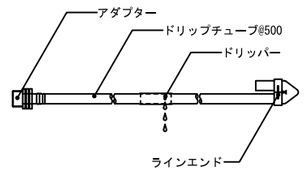

ドリッパー詳細図

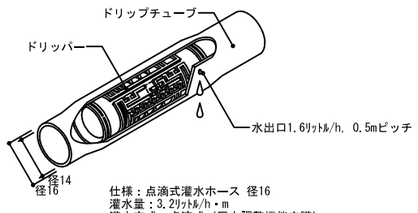

仕様：点滴式灌水ホース 径16
灌水量：3.2ﾘｯﾄﾙ/h・m
灌水方式：点滴式（圧力調整機能内臓）

接続コネクター

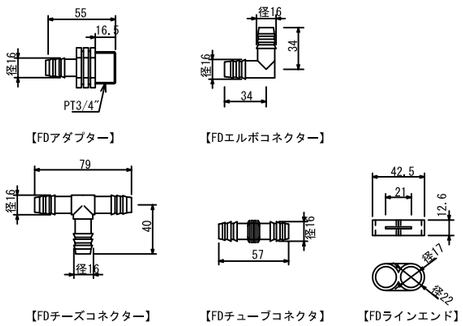

【FDアダプター】　【FDエルボコネクター】　【FDチーズコネクター】　【FDチューブコネクタ】　【FDラインエンド】

雨センサー詳細

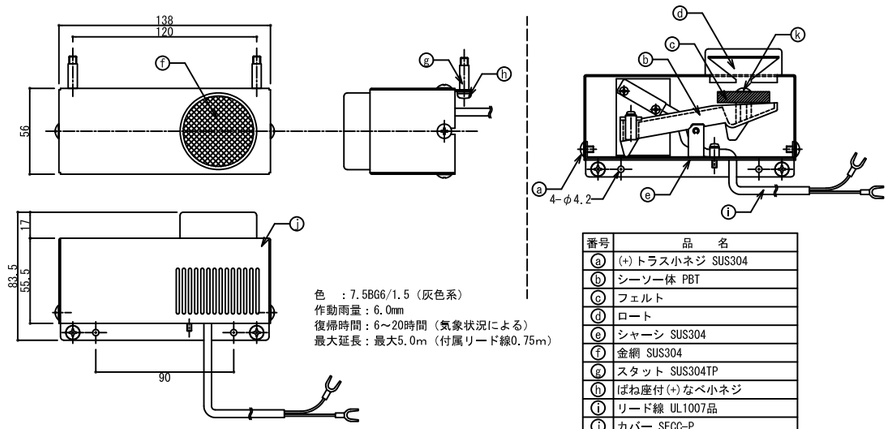

色　：7.5BG6/1.5（灰色系）
作動雨量：6.0mm
復帰時間：6～20時間（気象状況による）
最大延長：最大5.0m（付属リード線0.75m）

番号	品　名
ⓐ	(+)トラス小ネジ SUS304
ⓑ	シーソー体 PBT
ⓒ	フェルト
ⓓ	ロート
ⓔ	シャーシ SUS304
ⓕ	金網 SUS304
ⓖ	スタット SUS304TP
ⓗ	ばね座付(+)なべ小ネジ
ⓘ	リード線 UL1007品
ⓙ	カバー SECO-P
ⓚ	タッピングネジ SUS304

備考・変更	TAJIMA 田島緑化プラス株式会社	年月日	プロジェクト名	図面番号	縮尺
		検　図	図面名称 自動灌水システム機器図 FD-CW·2RS(20A)	整理番号	A3:1/20